Тел./факс: (812) 336-23-93

www.trialli.ru

Почтовый адрес: 192102, г. Санкт-Петербург, а/я 210
Факт. адрес: 196627, г. Санкт-Петербург, Московское шоссе, д. 177, к.2

11/9/2026

Уважаемые Партнеры!

TRIALLI расширяет ассортимент для следующих типов автомобилей:
Грузовые/Автобусы (иномарки) (4), Грузовые/Автобусы (отечественные) (3)

	**Название:**	Амортизатор кабины для а/м IVECO EuroTech (92-) (200/268 14x34 16x35 O/O) (масл.) (AH 52023)
	OEM:	98472611, 98487778, 42555629, 42555628
	Артикул:	AH 52023
	Применяемость:	IVECO EuroTech MT
	Цена розничная:	3330
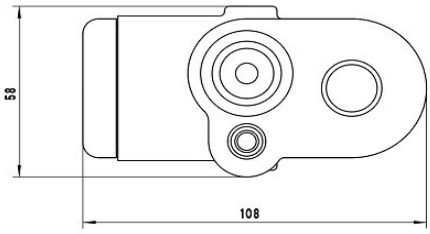	**Название:**	Цилиндр торм. для а/м ГАЗ 66/3308 перед. лев. d=34.9мм (CF 100)
	OEM:	66-16-3501041
	Артикул:	CF 100
	Применяемость:	GAZ 3308 GAZ 66 GAZ SADKO
	Цена розничная:	1660
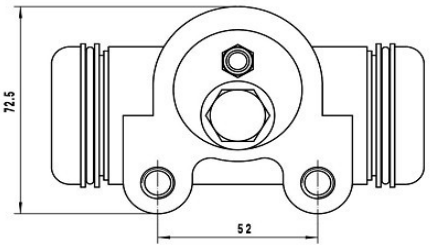	**Название:**	Цилиндр торм. для а/м Урал 375/4320/5557/5323 перед./зад. лев./прав. d=34.9мм (CF 155)
	OEM:	375350103001, 375-3501030
	Артикул:	CF 155
	Применяемость:	URAL 375 URAL 4320 URAL 43206 URAL 5323 URAL 5557
	Цена розничная:	4130
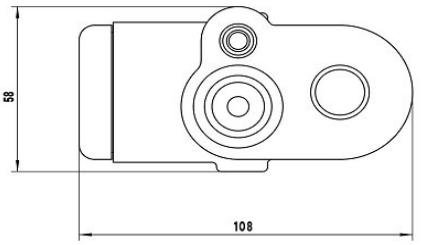	**Название:**	Цилиндр торм. для а/м ГАЗ 66/3308 перед. прав. d=34.9мм (CF 167)
	OEM:	66-16-3501040
	Артикул:	CF 167
	Применяемость:	GAZ 3308 GAZ 66 GAZ SADKO
	Цена розничная:	1660
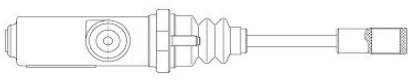	**Название:**	Цилиндр сцеп. для а/м Volvo FH12 (93-)/FM (05-) (главн.) (CF 8060)
	OEM:	1 628 218, 1 628 218-8
	Артикул:	CF 8060
	Применяемость:	VOLVO FH12 VOLVO FH16 VOLVO FM10 VOLVO FM12 VOLVO NH12
	Цена розничная:	4650

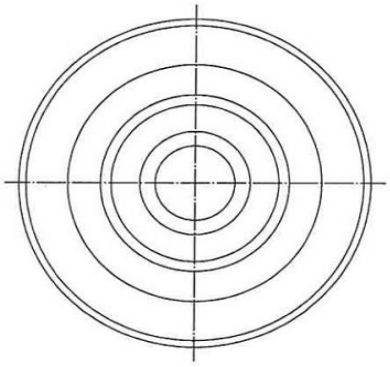	**Название:**	Ролик привод. ремня для а/м Volvo Trucks FM (05-) 9.4d/10.8d [D9/D11] (опор.) ребрист. (CM 6685)
	OEM:	20851842, 22923707
	Артикул:	CM 6685
	Применяемость:	VOLVO 8500 VOLVO 8700 VOLVO 9700 VOLVO 9900 VOLVO B11 VOLVO B12 VOLVO B6 VOLVO B7 VOLVO B9 VOLVO FM VOLVO FM II VOLVO FM9 VOLVO FMX VOLVO FMX II
	Цена розничная:	3330
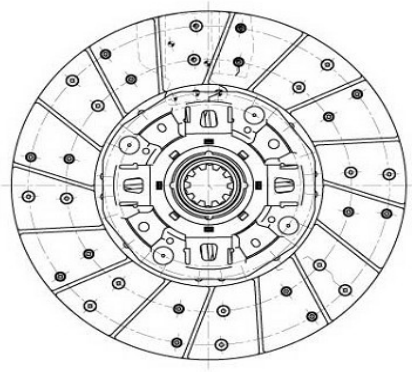	**Название:**	Диск сцеп. для а/м КамАЗ Компас 12 (22-)/JAC N120/Foton Aumark BJ 1129 с двиг. Cummins ISF 3.8 (ведом.) (FD 0712)
	OEM:	1601200LE352XZ, 1601200LE352XZ-AM001, 1600200LE6C3, 1600200LG1A3, L0161030013A0, L0161020016A0, SCBJ1601200LE352XZ
	Артикул:	FD 0712
	Применяемость:	FOTON AUMARK FOTON AUMARK (BJ1_) JAC N120 KAMAZ Kompass 12 (4308)
	Цена розничная:	15050
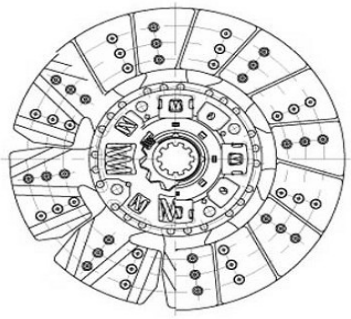	**Название:**	Диск сцеп. для а/м КамАЗ Компас 9 (22-)/JAC N75/N80/N90 с двиг. Cummins ISF 3.8 (ведом.) (FD 0719)
	OEM:	1600200LE35F, 1600200LE35F-1271, 1600200LE35F-1217, 1600200LE35F-8126
	Артикул:	FD 0719
	Применяемость:	JAC N80 JAC N-Series KAMAZ Kompass 9 (4308)
	Цена розничная:	13500
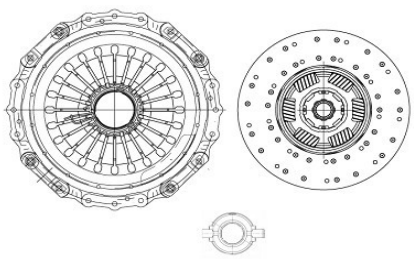	**Название:**	Сцепление в сборе для а/м DongFeng KC DFH3410A (23-) [dCi450-51] (с мех. муфтой) (FR 841)
	OEM:	1601130-H02B0, 1601090-H02B0, 1601080-ZB7C0
	Артикул:	FR 841
	Применяемость:	DONGFENG TIANLONG DONGFENG TIANLONG KC DONGFENG TIANLONG KL DONGFENG TIANLONG QIJIAN KX
	Цена розничная:	43700

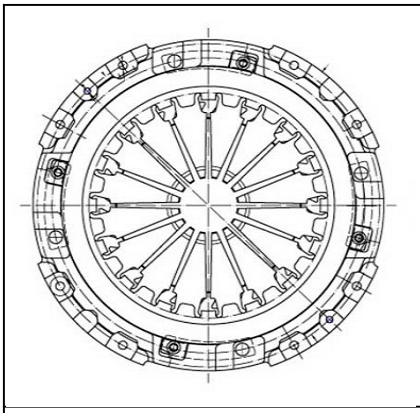	**Название:**	Диск сцеп. для а/м КамАЗ Компас 12 (22-)/JAC N120/Foton Aumark BJ 1129 с двиг. Cummins ISF 3.8 (нажим. корзина) (FS 0712)
	OEM:	1601100LE352XZ, 1601100LE352XZ-AM001, 1600100LE6C3, 1600100LG1A3, SCBJ-1601100LE352XZ
	Артикул:	FS 0712
	Применяемость:	FOTON AUMARK FOTON AUMARK (BJ1_) JAC N120 KAMAZ Kompass 12 (4308)
	Цена розничная:	21050
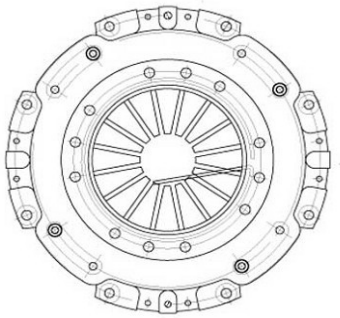	**Название:**	Диск сцеп. для а/м КамАЗ Компас 9 (22-)/JAC N75/N80/N90 с двиг. Cummins ISF 3.8 (нажим. корзина) (FS 0719)
	OEM:	1601100LE17G01-1217, 1601100LE17G01-8126, 1601100LE17G01, 1601100LE17G
	Артикул:	FS 0719
	Применяемость:	JAC N80 JAC N-Series KAMAZ Kompass 9 (4308)
	Цена розничная:	18050

Во вложении метрические данные, перечень OEM и Кросс номеров и прайс.

С уважением,
Отдел маркетинга УК "Карвиль"