Тел./факс: (812) 336-23-93

www.trialli.ru

Почтовый адрес: 192102, г. Санкт-Петербург, а/я 210
Факт. адрес: 196627, г. Санкт-Петербург, Московское шоссе, д. 177, к.2

ПРОФЕССИОНАЛЬНЫЕ АВТОКОМПОНЕНТЫ

9.10.2023

Уважаемые Партнеры!

TRIALLI расширяет ассортимент товарной группы **Скобы суппорта** для легковых иномарок:

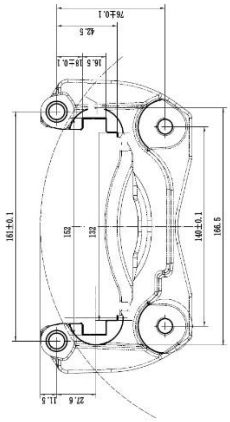	**Скоба переднего левого тормозного суппорта для автомобилей Toyota RAV 4 (06-)/Auris II (12-)** **OEM:** 4773042090, 4773042091, 4775042090, 4775042091 **Артикул:** CF 012070 **Применяемость:** TOYOTA: CAMRY Saloon (_V4_), LAND CRUISER (_J7_), MIRAI (JPD1_), PRIUS (_W3_), PRIUS (_W5_), PRIUS PLUS (_W4_) | GRAND PRIUS +, RAV 4 III (_A3_), RAV 4 IV (_A4_), YARIS (_P9_), YARIS (_P13_), VERSO S (_P12_), URBAN CRUISER (_P1_), AURIS (_E15_), AURIS (_E **Розничная цена** ..... **5020 ₽**
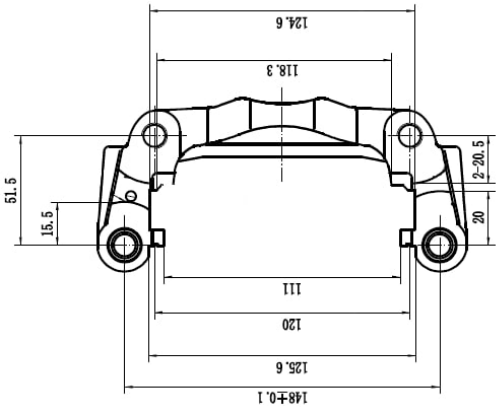	**Скоба заднего правого тормозного суппорта для автомобилей Ford Transit (06-)** **OEM:** 1371407, 1371412, 1433963, 1433964, 1521632, 1521636, 6C112552AB, 6C112552AC, 6C112552AD, 6C112553AB, 6C112553AC, 6C112553AD **Артикул:** CF 185166 **Применяемость:** FORD: TRANSIT Van (FA_ _), TRANSIT V363 Bus (FAD, TRANSIT V363 Van (FCD, TRANSIT Platform/Chassis (FM_ _, TRANSIT Bus (FD_ _, TRANSIT V363 Platform/Chassis (FED **Розничная цена** ..... **5020 ₽**
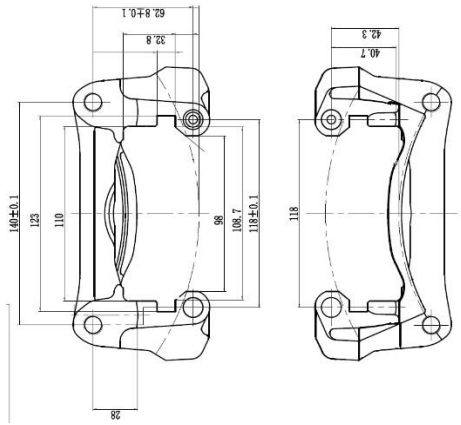	**Скоба заднего правого тормозного суппорта для автомобилей Toyota Land Cruiser 200 (07-)** **OEM:** 47830-60080, 47850-60070 **Артикул:** CF 350135 **Применяемость:** LEXUS: LX (_J2_) TOYOTA: LAND CRUISER 200 (_J2_) **Розничная цена** ..... **5230 ₽**

Во вложении метрические данные, перечень OEM-номеров и прайс.

С уважением, Александр Молчин
Отдел маркетинга УК “Карвиль”